D **STEINEL Vertrieb GmbH**
Dieselstraße 80-84
33442 Herzebrock-Clarholz
Tel: +49/5245/448-188
Fax: +49/5245/448-197
www.steinel.de

A **Steinel Austria GmbH**
Hirschstettner Strasse 19/A/2/2
A-1220 Wien
Tel.: +43/1/2023470
Fax: +43/1/2020189
info@steinel.at

CH **PUAG AG**
Oberebenestrasse 51
CH-5620 Bremgarten
Tel.: +41/56/6 48 88 88
Fax: +41/56/6 48 88 80
info@puag.ch

GB **STEINEL U. K. LTD.**
25, Manasty Road · Axis Park
Orton Southgate
GB-Peterborough Cambs PE2 6UP
Tel.: +44/1733/366-700
Fax: +44/1733/366-701
steinel@steinel.co.uk

IRL **Socket Tool Company Ltd**
Unit 714 Northwest Business Park
Kilshane Drive · Ballycoolin · Dublin 15
Tel.: 00353 1 8809120
Fax: 00353 1 8612061
info@sockettool.ie

F **STEINEL FRANCE SAS**
ACTICENTRE - CRT 2
Rue des Famards - Bât. M - Lot 3
F-59818 Lesquin Cedex
Tél.: +33/3/20 30 34 00
Fax: +33/3/20 30 34 20
info@steinelfrance.com

NL **Van Spijk B.V.**
Postbus 2
5688 HP OIRSCHOT
De Scheper 402
5688 HP OIRSCHOT
Tel. +31 499 571810
Fax. +31 499 575795
info@vanspijk.nl
www.vanspijk.nl

B **VSA Belgium**
Hagelberg 29
B-2440 Geel
Tel.: +32/14/256050
Fax: +32/14/256059
info@vsabelgium.be
www.vsahandel.be

L **Minusines S.A.**
8, rue de Hogenberg
L-1022 Luxembourg
Tél. : (00 352) 49 58 58 1
Fax : (00 352) 49 58 66/67
www.minusines.lu

E **SAET-94 S.L.**
C/ Trepadella, n° 10
Pol. Ind. Castellbisbal Sud
E-08755 Castellbisbal (Barcelona)
Tel.: +34/93/772 28 49
Fax: +34/93/772 01 80
saet94@saet94.com

I **STEINEL Italia S.r.l.**
Largo Donegani 2
I-20121 Milano
Tel.: +39/02/96457231
Fax: +39/02/96459295
info@steinel.it
www.steinel.it

P **Pronodis - Soluções Tecnológicas, Lda.**
Zona Industrial Vila Verde Sul, Rua D, n.º 11
P-3770-305 Oliveira do Bairro
Tel.: +351 234 484 031
Fax: +351 234 484 033
pronodis@pronodis.pt · www.pronodis.pt

S **KARL H STRÖM AB**
Verktygsvägen 4
S-553 02 Jönköping
Tel.: +46/36/31 42 40
Fax: +46/36/31 42 49
www.khs.se

DK **Roliba A/S**
Hvidkærvej 52
DK-5250 Odense SV
Tel.: +45 6593 0357
Fax: +45 6593 2757
www.roliba.dk

FI **Oy Hedtec Ab**
Lauttasaarentie 50
FI-00200 Helsinki
Tel.: +358/207 638 000
Fax: +358/9/673 813
lighting@hedtec.fi · www.hedtec.fi/valaistus

N **Vilan AS**
Olaf Helsetsvei 8
N-0694 Oslo
Tel.: +47/22 72 50 00
post@vilan.no
www.vilan.no

GR **PANOS Lingonis + Sons O. E.**
Aristofanous 8 Str.
GR-10554 Athens
Tel.: +30/210/3 21 20 21
Fax: +30/210/3 21 86 30
lygonis@otenet.gr

TR **SAOS Teknoloji Elektrik Sanayi ve Ticaret Limited Şirketi**
Halil Rıfat Paşa mahallesi
Yüzerhavuz Sokak
PERPA Ticaret Merkezi A Blok Kat 5 No.313
Şişli / İSTANBUL
Tel.: +90 212 220 09 20
Fax: +90 212 220 09 21
iletisim@saosteknoji.com
www.saosteknoloji.com.tr

CZ **ELNAS s.r.o.**
Oblekovice 394
CZ-671 81 Znojmo
Tel.: +4 20/5 15/22 01 26
Fax: +4 20/5 15/24 43 47
info@elnas.cz · www.elnas.cz

PL **"LŁ" Spółka z ograniczoną odpowiedzialnością sp.k.**
Byków, ul. Wrocławska 43
PL-55-095 Mirków
Tel.: +48 71 3980818
Fax: +48 71 3980819
handlowy@langelukaszuk.pl

H **DINOCOOP Kft**
Radvány u. 24
H-1118 Budapest
Tel.: +36/1/3193064
Fax: +36/1/3193066
dinocoop@dinocoop.hu

LT **KVARCAS**
Neries krantine 32
LT-48463, Kaunas
Tel.: +3 70/37/40 80 30
Fax: +3 70/37/40 80 31
info@kvarcas.lt

EST **Fortronic AS**
Tööstuse tee 10,
EST-61715, Tõrvandi, Tartumaa
Tel.: +3 72/7/47 52 08
Fax: +3 72/7/36 72 29
info@fortronic.ee · www.fortronic.ee

SLO **Elektro-Projekt Plus D.O.O.**
Suha pri predosljah 12
SLO-4000 Kranj
Tel.: +386 42 521 645
GSM: +386 40-856555
info@elektroprojektplus.si · www.log.si

SK **NECO SK, A.S.**
Ružová ul. 111
SK-01901 Ilava
Tel.: +421/42/4 45 67 10
Fax: +421/42/4 45 67 11
neco@neco.sk · www.neco.sk

RO **Steinel Distribution SRL**
Parc Industrial Metrom
RO-500269 Brasov
Str. Carpatilor nr. 60
Tel.: +40(0)268 53 00 00
Fax: +40(0)268 53 11 11
www.steinel.ro

HR **Daljinsko upravljanje d.o.o.**
Bedricha Smetane 10
HR-10000 Zagreb
t/ 00385 1 388 66 77
f/ 00385 1 388 02 47
daljinsko-upravljanje@inet.hr
www.daljinsko-upravljanje.hr

LV **AMBERGS SIA**
Brivibas gatve 195-16
LV-1039 Riga
Tel.: 00371 67550740
Fax: 00371 67552850
www.ambergs.lv

BG **ТАШЕВ-ГАЛВИНГ ООД**
Бул. Климент Охридски № 68
1756 София, България
Тел.: +359 2 700 45 45 4
Факс: +359 2 439 21 12
info@tashev-galving.com
www.tashev-galving.com

RUS **Best - Snab**
ул.1812 года, дом 12
121127 Москва · Россия
Tel: +7 (495) 280-35-53
info@steinel.su · www.steinel.su

CN **STEINEL China**
Representative Office
Shanghai Rm. 25 A,
Huadu Mansion No. 838
Zhangyang Road Shanghai 200122
Tel: +86 21 5820 4486
Fax: +86 21 5820 4212
info@steinel.net
www.steinel.cn

110042790_03/2016_I_ Technische Änderungen vorbehalten. / Subject to technical modification without notice.

STEINEL® PROFESSIONAL

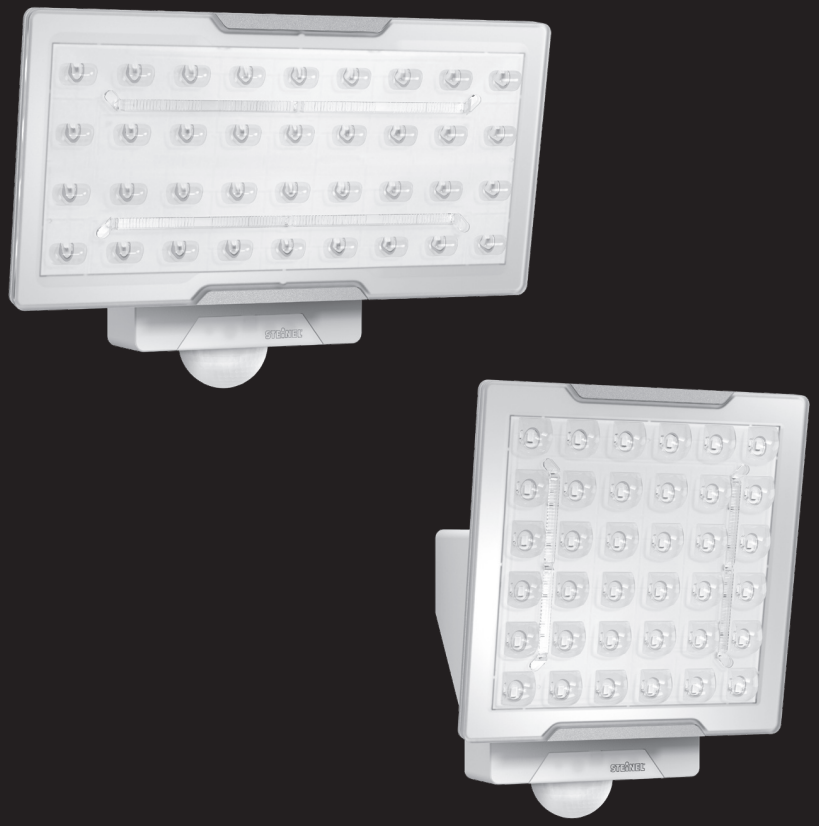

Information

XLED PRO Wide
XLED PRO Wide XL
XLED PRO Square
XLED PRO Square XL

D GB S

D . . . . . 7 Textteil beachten!

GB. . . . . 12 Follow written instructions!

S . . . . . 17 Följ den skriftliga montageinstruktionen

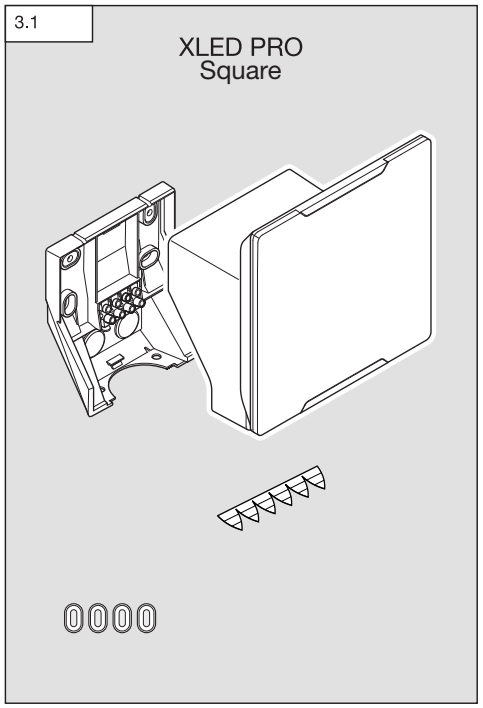

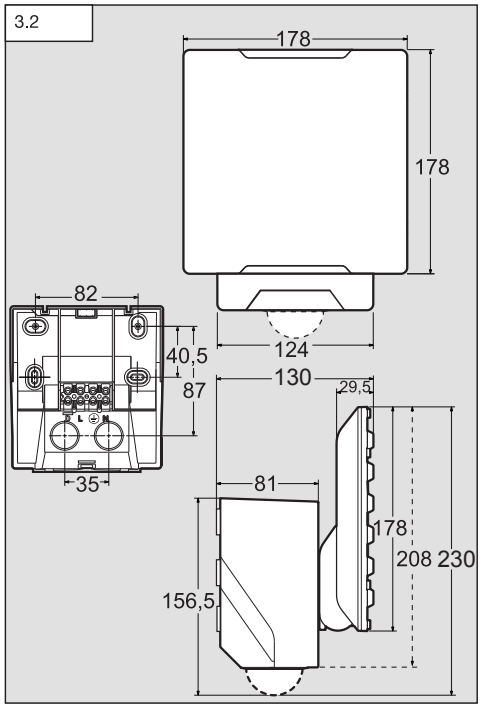

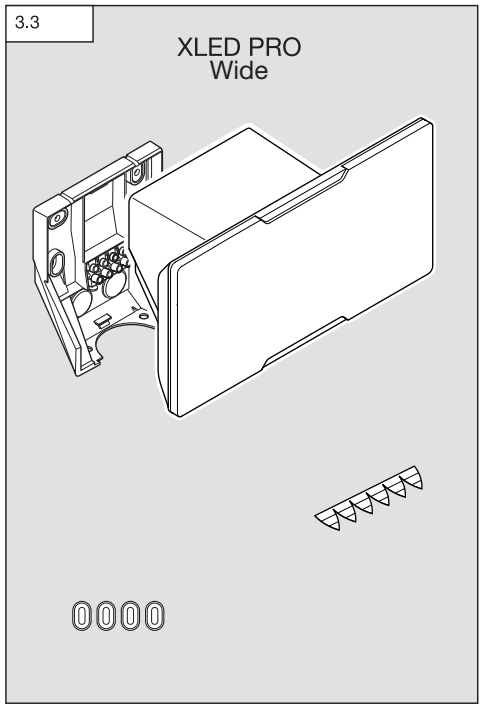

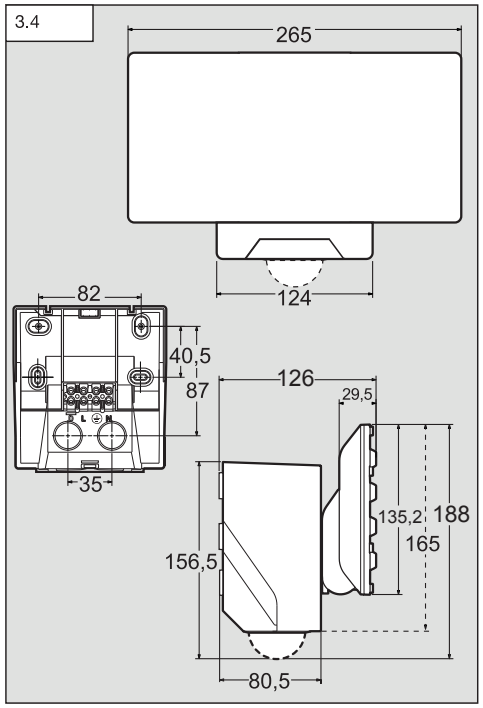

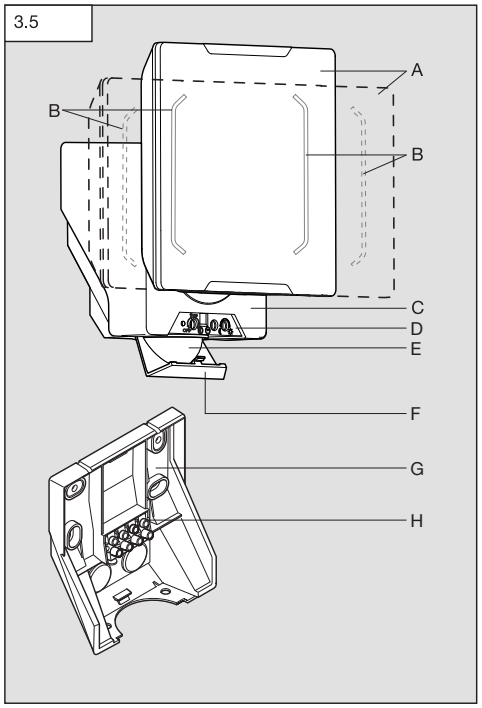

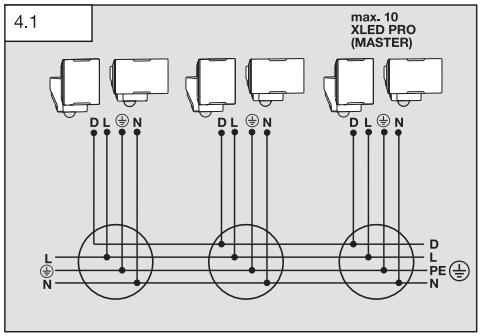

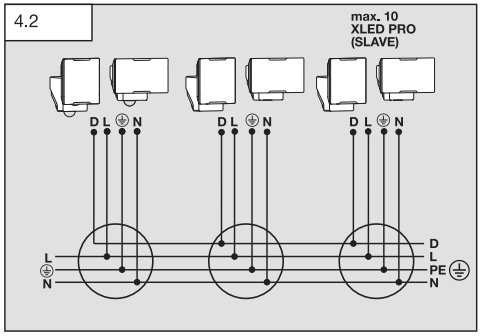

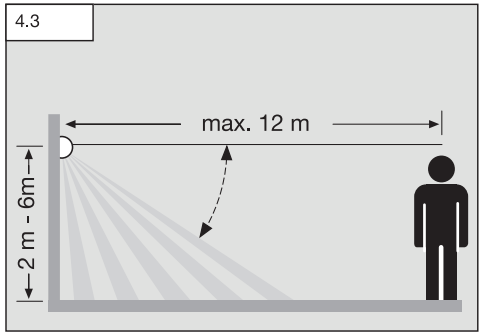
4.3
max. 12 m
2 m - 6m

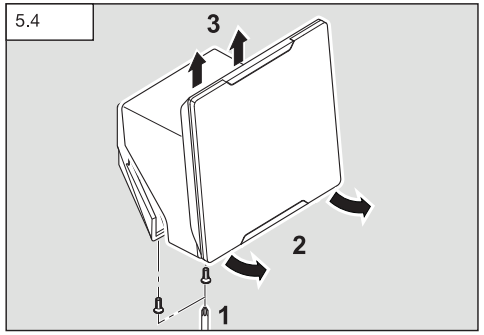
5.4
3
2
1

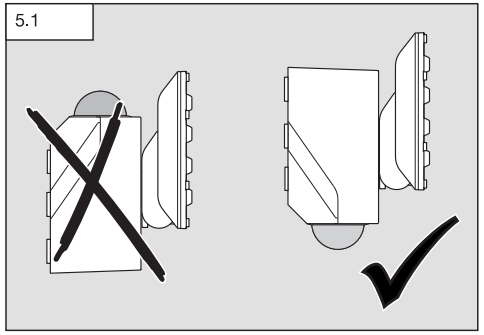
5.1

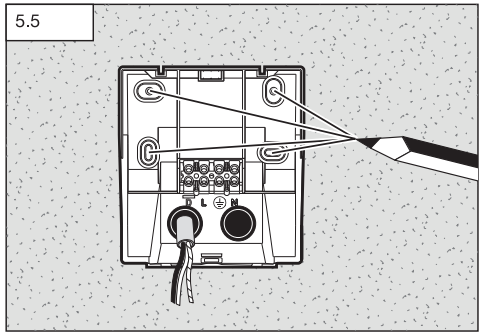
5.5
D L N

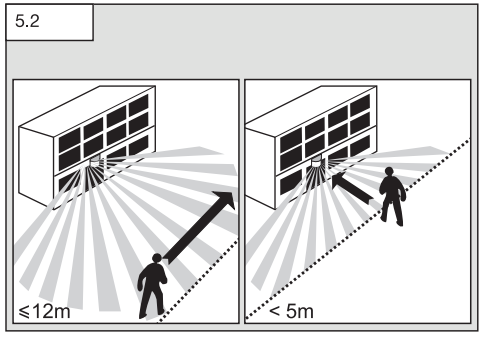
5.2
≤12m
< 5m

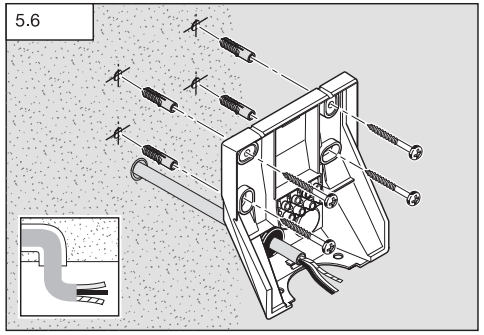
5.6

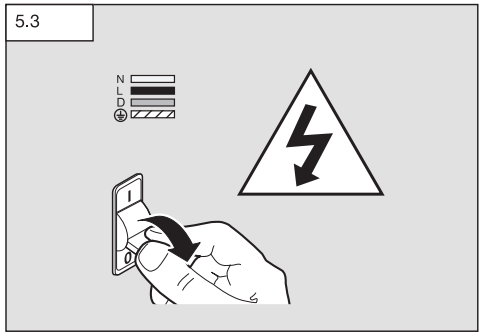
5.3
N
L
D

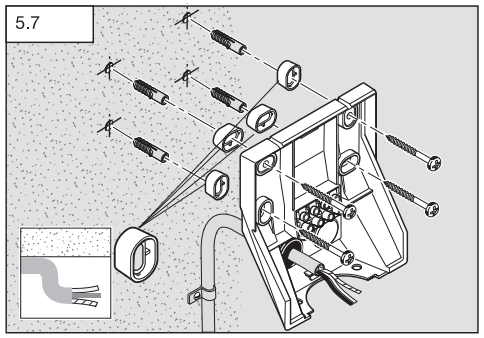
5.7

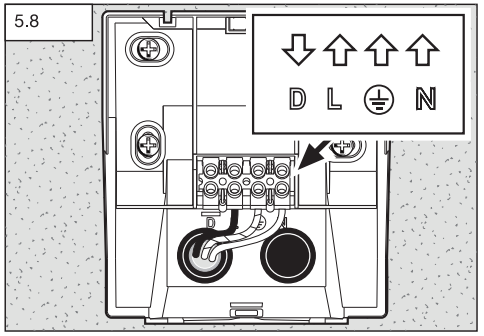
5.8
D L N

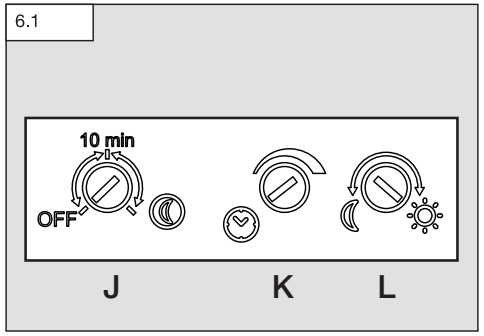
6.1
10 min
OFF
J
K
L

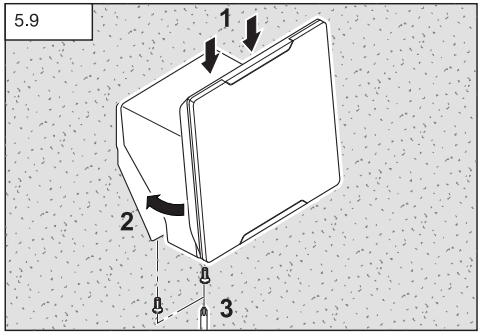
5.9
1
2
3

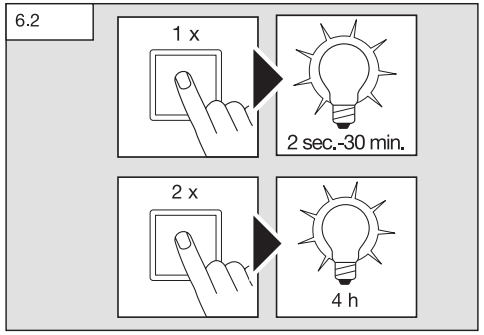
6.2
1 x
2 sec.-30 min.
2 x
4 h

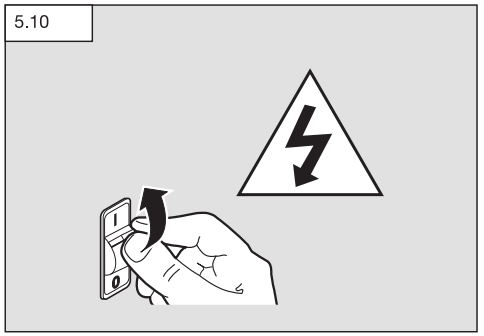
5.10

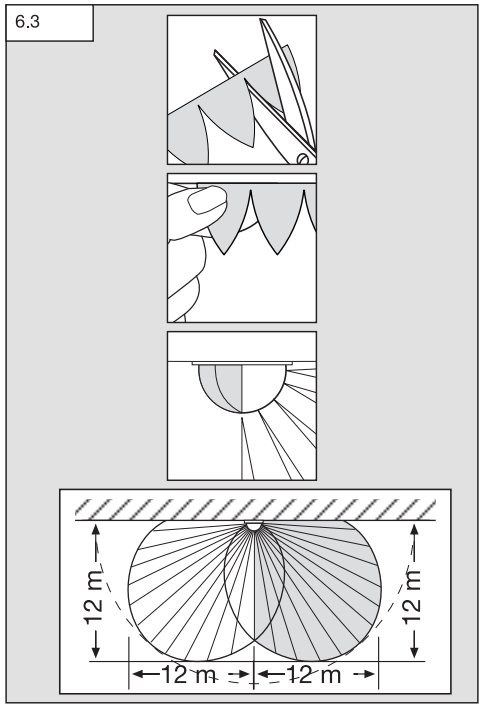
6.3
12 m
12 m
12 m
12 m

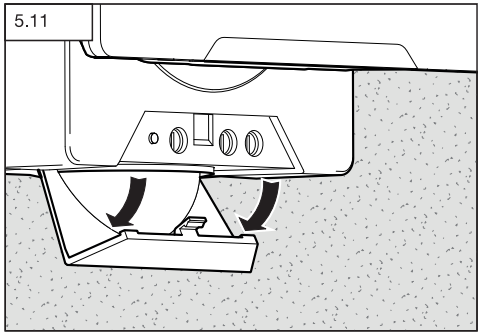
5.11

6.4

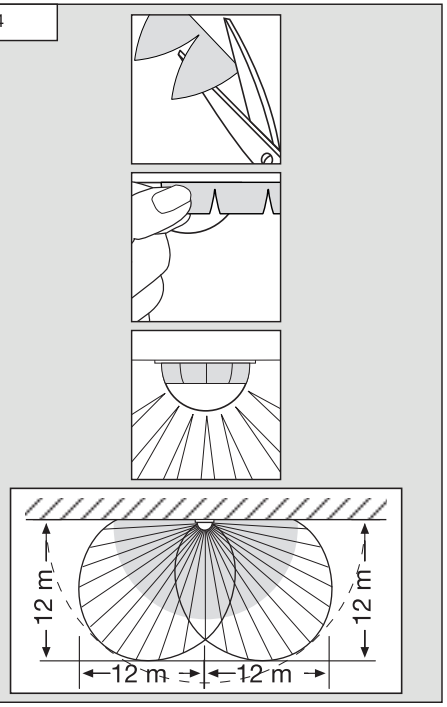

6.5

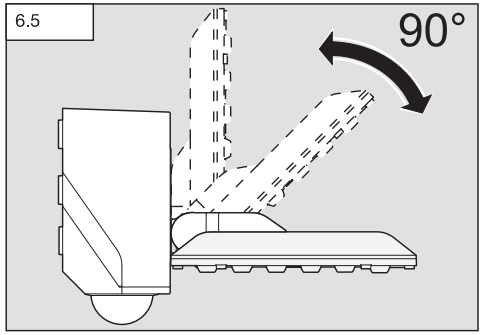

6.6

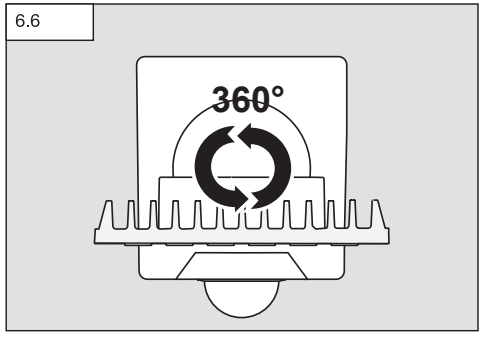

7.1

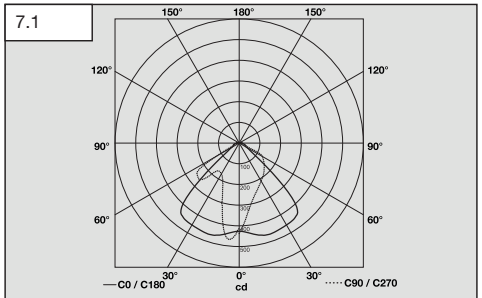

XLED PRO Square

7.2

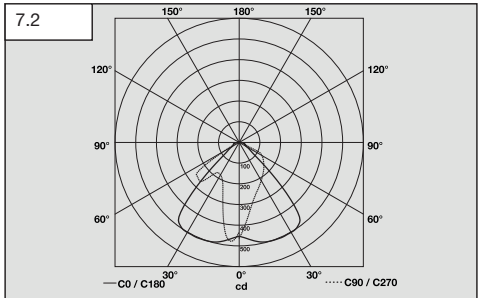

XLED PRO Square XL

7.3

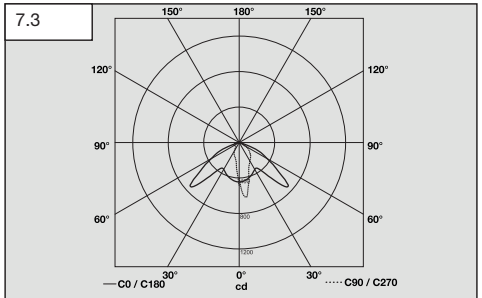

XLED PRO Wide

7.4

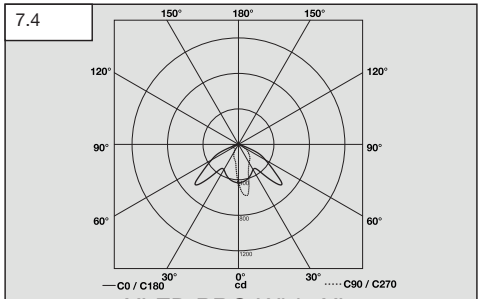

XLED PRO Wide XL

S

1. Om detta dokument

Läs noga igenom dokumentet och förvara det väl!
- Upphovsrättsligt skyddat. Eftertryck, även delar av texten, är bara tillåtit med vårt samtycke.
- Vi förbehåller oss för ändringar som kan göras pga av den tekniska utvecklingen.

Symbolförklaring

Varning för fara!

Hänvisning till textställen i dokumentet.

2. Allmänna säkerhetsanvisningar

Bryt spänningen före alla arbeten på produkten!
- Vid installeringen av denna apparat handlar det om arbeten på nätspänningen och därför måste arbetet genomföras professionellt enligt respektive länders installationsföreskrifter och anslutningskrav (D-VDE 0100, A -ÖVE/ÖNORM E 8001-1, CH-SEV 1000)
- Strålkastarens kåpa blir het under driften. Rikta in LED-lampan sedan den svalnat.
- Lampan bör placeras så, att det inte blir möjligt att se in i lampan under en längre tid på ett kortare avstånd än 0,3 m.

3. XLED PRO Square / Wide

Ändamålsenlig användning
- Sensorlampa med LED som ljuskälla.
- Avsedd för väggmontering utomhus.
- Datalinje (styrledning) för sammankoppling av flera strålkastare.

Sensor-LED-strålkastarna **XLED PRO Square** och **XLED PRO Wide** har infraröda sensorer. Strålkastarna har en grundljusfunktion via extra ljuslinjer. Denna LED strålkastares slave-variant tänds och släcks med en på plats existerande brytare/knapp i Stand-Alone-drift. Huvud- och grundljus kan som option kopplas samman via en styrledning (D-Line) mellan sensor-LED strålkastare (master-master) och slave-LED strålkastare (master-slave).

Utföranden
- XLED PRO Square XL
- XLED PRO Square
- XLED PRO Wide XL
- XLED PRO Wide

Innehåll
XLED PRO Square **(bild 3.1)**
XLED PRO Wide **(bild 3.3)**

Produktmått
XLED PRO Square **(bild 3.2)**
XLED PRO Wide **(bild 3.4)**

Översikt över delar **(bild 3.5)**
A Strålkastarens huvud
B Grundljus LED
C Frontlock
D Funktionsinställning
- grundljus
- efterlystid
- skymningsnivå

E Status LED
F IR sensor
G Skydd för funktionsvred
H Väggfäste
I Kontaktanslutning

4. Installation

Kontakt nätanslutning (bild 5.8)
Nätanslutningens matarledning består av en 3-ledarkabel:
L = Fas (oftast svart, brun eller grå)
N = Neutralledare (oftast blå)
PE = Skyddsledare (grön/gul)
D = D-Line (styrledning)

Vid osäkerhet, måste kabeln identifieras med en spänningskontroll; gör den därefter spänningsfri igen. Fas **(L)** och neutralledare **(N)** ansluts till kopplingsplinten.

Anslutningsdiagram **(bild 4.1 / 4.2)**
Räckviddsdiagram **(bild 4.3)**

Anmärkning:
I nätanslutningens matarledning kan en brytare för av eller på monteras. För funktionen permanent ljus är detta en förutsättning
➜ **"6. Funktioner"**

Viktigt:
Om anslutningarna förväxlas, leder detta senare till kortslutning i apparaten eller i säkringsskåpet. I ett sådant fall måste de enskilda kablarna identifieras igen och anslutas på nytt.
Lampans ljuskälla kan inte bytas ut; skulle det bli tvunget att byta ut ljuskällan (t.ex. när den är uttjänt), så måste hela produkten bytas ut.

5. Montage

- Kontrollera samtliga delar med avseende på skador.
- Är produkten skadad får den inte tas i bruk.
- Justering av sensorn **(bild 5.1)**

Den säkraste rörelsebevakningen uppnås när apparaten monteras i rät vinkel mot rörelseriktningen och inga hinder finns i vägen för sensorn (t.ex. träd, murar etc.).

Montage-ordning
- Sök ut lämplig montageplats med hänsyn till räckvidden och rörelsebevakningen **(bild 5.2)**
- Bryt spänningen **(bild 5.3)**
- Lossa säkringsskruvarna **(bild 5.4)**
- Ta av frontlocket från väggfästet **(bild 5.4)**
- Markera borrhålen **(bild 5.5)**
- Borra hål och sätt i pluggar **(bild 5.6)**
  - Infällt montage **(bild 5.6)**
  - Utanpåliggande montage **(bild 5.7)**
- Anslut nätkabeln **(bild 5.8)**
- Sätt på frontlocket **(C)** på väggfästet **(G)**. Observera kontaktanslutningen **(H) (bild 5.9)**
- Skruva i säkerhetsskruvarna **(bild 5.9)**
- Slå till spänningen **(bild 5.10)**
- Öppna skyddet för justeringsvreden **(bild 5.11)**
- Genomför inställningarna ➜ **"6. Funktion"**

6. Funktion

Efter att väggfästet är monterat och nätanslutningen är genomförd, kan sensorstrålkastaren tas i bruk. Tas strålkastaren i bruk manuellt via strömbrytaren, släcks den efter 40 sek. för kalibrering av omgivande ljus och är därefter aktiv för sensordriften. Strömbrytaren behöver inte manövreras igen.

Fabriksinställningar
Grundljus: OFF
Efterlystid: 5 sekunder
Skymningsnivå: dagsljusdrift

Funktion (bild 6.1)

Grundljus (bild 6.1 / J)
Grundljus innebär att strålkastaren lyser med ett svagare ljus. Först vid rörelse inom bevakningsområdet tänds huvudljuset under inställd tid. Därefter växlar lampan till det valda grundljuset.
- **OFF** = inget grundljus
- **10 min** = grundljus 10 min efter att inställd tid löpt ut
- "☾" = grundljus hela natten

Efterlystid / tidsinställning (bild 6.1 / K)
Önskad efterlystid (huvudljus) för lampan kan ställas in steglöst från ca 5 sek till max. 15 min. Genom varje registrerad rörelse som sker innan denna tid löpt ut, startar tiduret på nytt.
Anvisning: Efter varje gång som lampan har släckts avbryts rörelsebevakningen i ca 2 sek. innan en ny rörelse åter kan tända armaturen.

Skymningsnivån (bild 6.1 / L)
Den önskade skymningsnivån kan ställas in steglöst från ca 2-1000 Lux.
- Ställskruven vid ☼ = drift i dagsljus (frånkopplat, reagerar ej på omgivande ljus)
- Ställskruven vid ☾ = aktivering vid skymning (ca 2 Lux)

Permanent ljus (bild 6.2)
Om en strömbrytare monteras i nätanslutningens matarledning, finns möjligheten till följande funktioner förutom att bara tända och släcka:

Sensordrift: (bild 6.2)
- **Tända ljuset (om lampan FRÅN):**
- Brytare 1 x FRÅN och TILL. Lampan förblir tänd under inställd tid.
- **Släcka ljuset (om lampan TILL):**
- Brytare 1 x FRÅN och TILL. Lampan slocknar resp. går över till sensordrift.

Permanent ljus: (bild 6.2)
- **Tillkoppla permanent ljus:**
- Brytare 2 x FRÅN och TILL. Strålkastaren ställs in på permanent ljus i 4 timmar (status LED PÅ). Därefter återgår den automatiskt till sensordrift (status LED AV).
- **Frånkoppla permanent ljus:**
- Brytare 1 x FRÅN och TILL. Strålkastaren släcks eller växlar till sensordrift.

Viktigt:
Strömbrytare/strömställare (enklast med återfjädrande) bör aktiveras flera gånger i snabb följd (ca 0,2-1 sek.)

Inställning av räckvidden
Beroende av montagehöjd kan bevakningsområdet efter behov ställas in optimalt. Täckfolien är till för att täcka så många linssegment som behövs och på så vis individuellt begränsa räckvidden. Felkopplingar utesluts och särskilt riskutsatta ställen övervakas riktat.
- begränsning sidledes **(bild 6.3)**
- begränsa räckvidden **(bild 6.4)**

Annat:
- Lamphuvudets svängområde **(bild 6.5 / 6.6)**

7. Information

Hänvisning till ljusfördelningskurvor **(bild 7.1-7.4)**

8. Tillbehör

Fjärrkontroll RC 9 (art nr: E1300395)
Genom användningen av fjärrkontrollen RC 9 kan XLED PRO erbjuda extra funktioner. Fjärrkontrollen RC 9 som finns som tillbehör underlättar installationen av större belysningsanläggningar, då inte längre varje lampa måste ställas in före installationen. Ett valfritt antal strålkastare kan styras med fjärrkontrollen.

Funktioner fjärrkontroll:
1. Ljusinställning
2. Dagsljusdrift
3. Nattdrift
4. Teach-förfarande
5. Efterlystid
6. Efterlystid
7. Permanentljus
8. Install-förfarande
9. Reset

Smart Remote (tillbehör) (art nr: E13 602 56)
- Styrning via smartphone eller surfplatta
- Ersätter fjärrkontrollen
- Ladda passande app och överför via bluetooth

9. CE-deklaration

Denna produkt uppfyller kraven enligt följande normer, lagar och direktiv:
- Lågspänningsdirektivet 2014/35/EU
- EMC-direktivet 2014/30/EU
- RoHS-direktivet 2011/65/EU
- WEEE 2012/19/EU

10. Tekniska data

Sensor-LED strålkastare	XLED PRO Square XL och XLED PRO Square XLED PRO Wide XL och XLED PRO Wide
Mått (BxDxH)	XLED PRO Square XL och XLED PRO Square: 230 x 178 x 130 mm XLED PRO Wide XL och XLED PRO Wide: 188 x 265 x 126 mm
Spänning	220-240 V / 50/60 Hz
Effekt	XLED PRO Square XL / Wide XL 48 W XLED PRO Square / Wide 24,8 W
Sensorteknik	PIR (passiv-infraröd)
Ljusfärg	4000 K (neutralvit) SDCM 3
Färgåtergivning	Ra > 80
Ljusflöde	XLED PRO Square XL / Wide XL 4400 lm, 91,7 lm/W XLED PRO Square / Wide 2400 lm, 96,8 lm/W
Grundljus	10 min, 30 min (via RC 9), hela natten
Livslängd LED	50.000 h (L70B10 enligt LM80)
Bevakningsvinkel	240°
Bevakningsräckvidd	12 m (montagehöjd 2 m till max. 6 m)
Sensorns vridbarhet	0-90° vertikalt 360° horisontellt
Belyst yta	XLED PRO Square 362 cm^2 XLED PRO Wide 403 cm^2
Efterlystid	5 s - 15 min (ställskruv) 5 s - 60 min (Smart Remote) 10 s - 15 min (RC 9)
Skymningsinställning	2-1000 Lux (Poti) 2-1000 Lux steglöst (Smart Remote) 2, 10, 30, 50, 100 Lux, dagsljusdrift (RC 9)
Programinställning	OFF = inget grundljus, 10 min, hela natten (Poti) OFF, 10 min – 30 min, hela natten (Smart Remote)
Permanent ljus	4 h inställbar (ev. brytare, RC 9, Smart Remote)
Skyddsklass	IP 54
Isolationsklass	I / IK03
Omgivningstemperatur	- 20 °C till + 40 °C

11. Garanti

Som köpare har du rätt till gällande garantirättigheter enligt konsumentlagen alt. ALEM 09. Dessa rättigheter varken förkortas eller begränsas genom vår garantiförklaring. Utöver den rättsliga garanti-fristen, ger vi 5 års garanti på att din STEINEL-Professional-Sensor-produkt är i oklanderligt tillstånd och fungerar korrekt. Vi garanterar, att denna produkt är helt utan material-, produktions- eller konstruktionsfel. Vi garanterar, att alla elektroniska element och kablar är fullt funktionsdugliga samt att allt använt råmaterial jämte dess ytor, är helt utan brister.

Göra gällande
Om du vill reklamera din produkt, så kontakter du inköpsstället dvs din återförsäljare. Om återförsäljaren av olika anledningar ej kan kotnaktas kan du vända dig direkt till Steinels generalagent i Sverige; **Karl H Ström AB, Verktygsvägen 4, 553 02 Jönköping, 036 - 314240**. Vi rekommenderar att du sparar kvittot väl tills garantitiden har gått ut. För transportkostnader och -risker vid retursändningar lämnar STEINEL ingen garanti.

Information om hur du kan göra ditt garantifall gällande hittar du på vår hemsida **www.steinel.se**

Om du har frågor beträffande produkten eller frågor om garantins omfattning, kan du alltid nå oss på **036 – 314240**.

För ytterligare information:
http://www.steinel.se

FUNKTIONS
5 Års
GARANTI

S

12. Driftstörningar

Störning	Orsak	Åtgärd
Sensor-LED-strålkastaren utan spänning	■ Säkring defekt, inte påkopplad, strömförsörjning avbruten ■ Kortslutning	■ Byt säkring, slå till spänningen; testa med spänningsprovare ■ Kontrollera anslutningarna
Sensor-LED-strålkastaren tänds inte	■ Vid dagsljusdrift, skymningsinställningen står på nattdrift ■ Strömbrytare FRÅN ■ Säkring defekt ■ Bevakningsområdet felinställt	■ Justera inställningen ■ Strömbrytare PÅ ■ Byt säkring, kontrollera evtl. anslutningen ■ Justera inställningen
Sensor-LED-strålkastaren släcks inte	■ Ständig rörelse i bevakningsområdet	■ Kontrollera området och omjustera evtl. eller täck över
Sensor-LED-strålkastaren tänds/släcks ständigt	■ Djur rör sig inom bevakningsområdet	■ Täck över sensorn målinriktat; ändra området eller täck över
Sensor-LED-strålkastaren tänds oönskat	■ Träd och buskar rör sig i vinden inom bevakningsområdet ■ Rörelser från bilar ute på gatan ■ Plötsliga temperaturförändringar p.g.a. vädret (vind, regn, snö) eller avluft från fläktar, öppna fönster ■ Sensor-LED strålkastaren gungar (rör sig) genom exempelvis vindbyar eller stark nederbörd	■ Skärma av sensorn ■ Skärma av sensorn ■ Ändra bevakningsområde eller flytta sensorn ■ Montera sensor-LED strålkastaren på ett stabilt underlag